Gesamtansicht
(1 : 10)

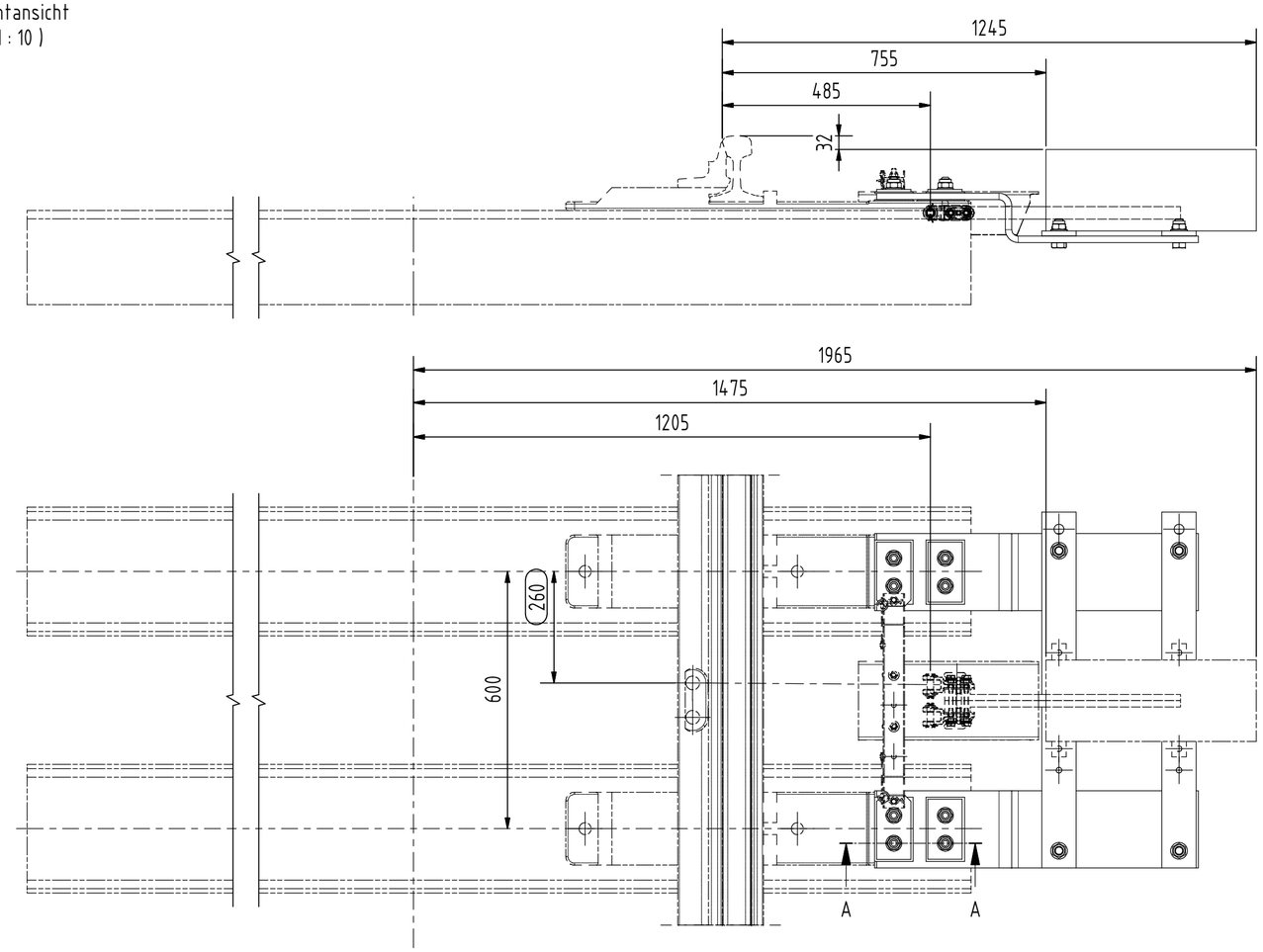

A-A
(1 : 2)

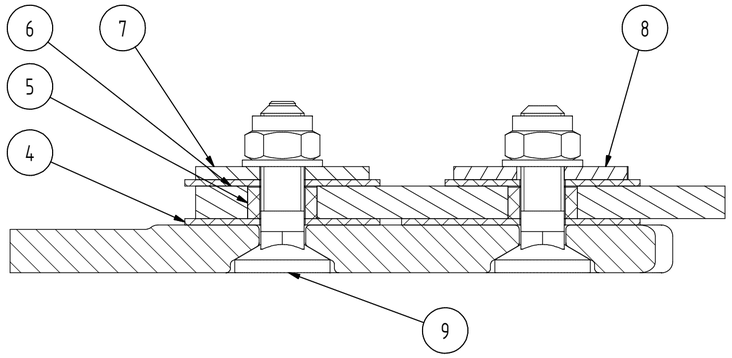

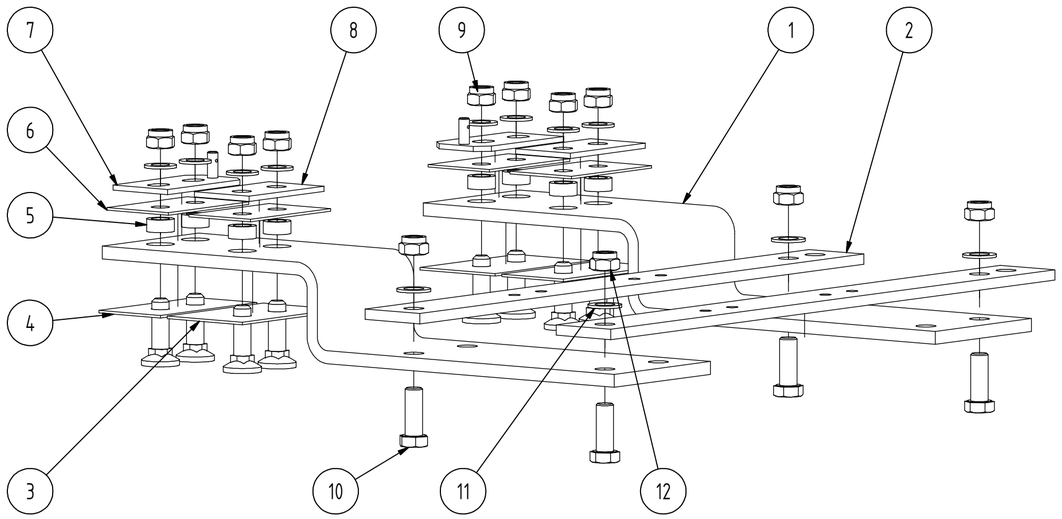

Pos.	Anz.	Beschreibung	Zeichnung	Mat.-Nr.-
12	4	Sechskantmuttern mit Klemmteil	ISO 7042 - M20	143068
11	4	Unterlegscheiben	ISO 7089 - A21	280034
10	4	Sechskantschrauben mit Ganzgewinde	ISO 4017 - M20 x 55	144045
9	8	Schwellenschraube, kpl.	Sw 95.0500	129453
8	2	Unterlage Dpl 140	Sw 93.0010	117432
7	2	Deckplatte Dpl 150	Sw 93.0009	117672
6	4	Isolierplatte IPl 150	Sw 94.0010	117433
5	8	Isolierbuchse IBu 32x 14,5	Sw 94.0009	117437
4	2	Isolierplatte IPl 180-2	Sw 94.0012	117436
3	2	Isolierplatte IPl 180	Sw 94.0011	117435
2	2	Lagereisen LE 830-3	Sw 61.0005	117663
1	2	Schwellenlagereisen LSw 750 KS	Sw 60.0302	117661

Zungenvorrichtung mit KS-Befestigung

Index	Änderung	Datum	Name
B	Zg.-Nr. neu	23.10.2017	
A	Neuanlage Inventor	14.12.2016	Gl

-	A2	I.NPF 111 (W)	(W) N

Werkstoff:

(Urspr.) EBA AZ der Zulassung Datum
DB Techn. Mitteilung Datum

Ersatz für S 7310.12 (Ersetzt d.)

Ausg.	01	02	Ho
Datum	12/16	10/17	

M 1:5

Erstellt	13.12.2016	Claas Glasow
Geprüft	14.12.2016	Frank Hoche
Freigegeben	18.10.2017	Wolfgang Grönlund
Datum		Name

DB Netz AG
Technik und Anlagen-management Fahrbahn Oberbautechnik I.NPF 111

de

KS-Lagerung Zungenprükontakt
ohne Verbindungsgestänge

Sw 11.1011

Index B

Blatt 1 / 1

Schutzvermerk
DIN ISO 16016 beachten

Vervielfältigung und Verwertung nur für Zwecke der DB AG frei